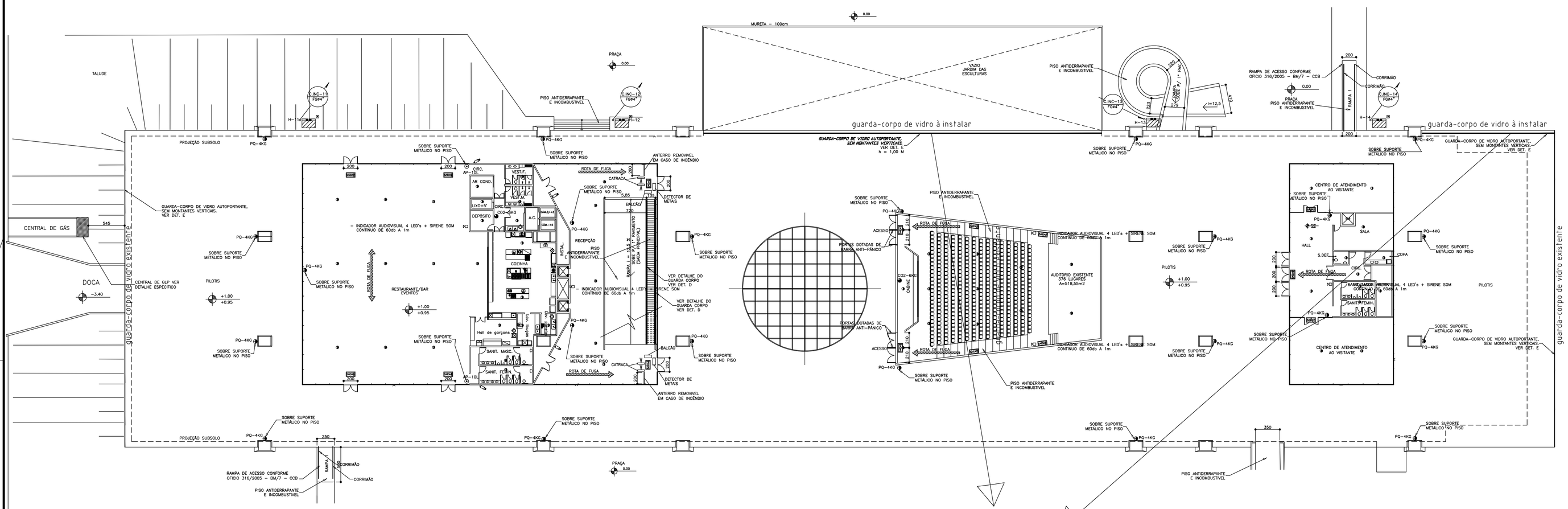

PLANTA BAIXA SUBSOLO PVTO. TÉRREO - PRÉDIO EXISTENTE

ESCALA 1:250

DET. E

ESCALA ____ SEM

CONVENÇÃO

FG – TUBULAÇÃO DE FERRO GALVANIZADO
HD – HIDRANTE DUPLO
RG – REGISTRO DE GAVETA
VRV – VÁLVULA DE RETENÇÃO VERTICAL
TB – TORNEIRA BÓIA

SIMBOLOGIA

– REDE DE ÁGUA PARA INCÊNDIO
– REDE DE ÁGUA POTÁVEL
– ABRIGO PARA MANGUEIRA NA PAREDE
– EXTINTOR DE PÓ QUÍMICO
– EXTINTOR DE GÁS CARBÔNICO
– EXTINTOR DE ÁGUA PRESSURIZADA
– ALARME MANUAL TIPO QUEBRE O VIDRO E APERTE O BOTÃO
– BOTOEIRA TIPO LIGA / DESLIGA
– INDICADOR AUDIOVISUAL 4 LED's + SIRENE SOM CONTÍNUO DE 60db A 1m
– BLOCO AUTÔNOMO DE ILUMINAÇÃO DE EMERGÊNCIA COM INDICAÇÃO DE SAÍDA
– LUMINÁRIA FLUORESCENTE DE EMERGÊNCIA 32W (COM MODULO AUTONOMO)
– LUMINÁRIA FLUORESCENTE DE EMERGÊNCIA 26W (COM MODULO AUTONOMO)
– DETECTOR DE FUMAÇA
– CÂMERA

NOTAS

01 – TODA TUBULAÇÃO APARENTE DEVERÁ SER PINTADA NA COR VERMELHA.
02 – AS COTAS SÃO EM CENTIMETROS.
03 – AS REFERÊNCIAS DE NÍVEL SÃO EM METROS.
04 – OS HIDRANTES SERÃO ACIONADOS POS SISTEMA PRESSURIZADO.

ESPECIFICAÇÕES DOS HIDRANTES

HD-01 A HD-10 – PRÉDIO EXISTENTE
1x ABRIGO COM DIMENSÕES DE (126x96x17)cm COM TAMPA DE VIDRO e=10mm
2x MANGUEIRA Ø1.1/2" COM COMPRIMENTO DE 30m (4 LANCES DE 15m)
2x ESGUICHO JATO COMPACTO Ø16mm

HD-11 A HD-14 – PRÉDIO EXISTENTE
1x ABRIGO COM DIMENSÕES DE (126x96x30)cm COM TAMPA DE VIDRO e=10mm
2x MANGUEIRA Ø1.1/2" COM COMPRIMENTO DE 60m (8 LANCES DE 15m)
2x ESGUICHO JATO COMPACTO Ø16mm

HD-15, HD-18, HD-19, HD-22, HD-23 E HD-26 – PRÉDIO EXISTENTE
1x ABRIGO COM DIMENSÕES DE (126x96x17)cm COM TAMPA DE VIDRO e=10mm
2x MANGUEIRA Ø1.1/2" COM COMPRIMENTO DE 30m (4 LANCES DE 15m)
2x ESGUICHO JATO COMPACTO Ø16mm

HD-16, HD-17, HD-20, H-21, HD-24 E HD-25 – PRÉDIO EXISTENTE
1x ABRIGO COM DIMENSÕES DE (126x96x17)cm COM TAMPA DE VIDRO e=10mm
2x MANGUEIRA Ø1.1/2" COM COMPRIMENTO DE 60m (8 LANCES DE 15m)
2x ESGUICHO JATO NEBULIZADO Ø16mm

" O AUTOR DO PROJETO E O RESPONSÁVEL TÉCNICO SÃO RESPONSÁVEIS, CIVIL E ADMINISTRATIVAMENTE POR TODAS AS INFORMAÇÕES PRESTADAS NO PRESENTE PROJETO, BEM COMO PELO ATENDIMENTO DAS ESPECIFICAÇÕES CONSTANTES DO CÓDIGO DE PREVENÇÃO DE INCÊNDIOS DO CORPO DE BOMBEIROS DA POLÍCIA MILITAR DO PARANÁ E NORMAS BRASILEIRAS VIGENTES, SUJEITANDO-SE ÀS SANÇÕES LEGAIS DECORRENTES DE EVENTUAIS PREJUÍZOS A TERCEIROS".

REV	DESCRIÇÃO	DESENHO	VERIF.	VISTO	DATA
1	DESENHADO COMO CONSTRUÍDO	JOSÉ	BRUNO	ALUIZIO	23/10/2007
1	DESENHADO COMO CONSTRUÍDO	JOSÉ	ANELIZE	ALUIZIO	05/06/2003
0	EMISSÃO INICIAL	JOSÉ	ANELIZE	ALUIZIO	16/09/2002

OBRA
MUSEU OSCAR NIEMAYER

PROPRIETÁRIO
GOVERNO DO ESTADO DO PARANÁ

PARA USO DO C.B.

PRANCHA 07/13

PROJETO DE PREVENÇÃO CONTRA INCÊNDIO

PLANTA BAIXA PVTO. TÉRREO – PRÉDIO EXISTENTE

ESCALA: INDICADA

RESPONSÁVEL TÉCNICO
ENG° ALUIZIO PAULI
CREA PR-15.701 / D

DATA: 04/06/2005

PROJETISTA
ANELIZE RIBEIRO